令和3年度　第56回群馬県高等学校総合体育大会サッカー競技

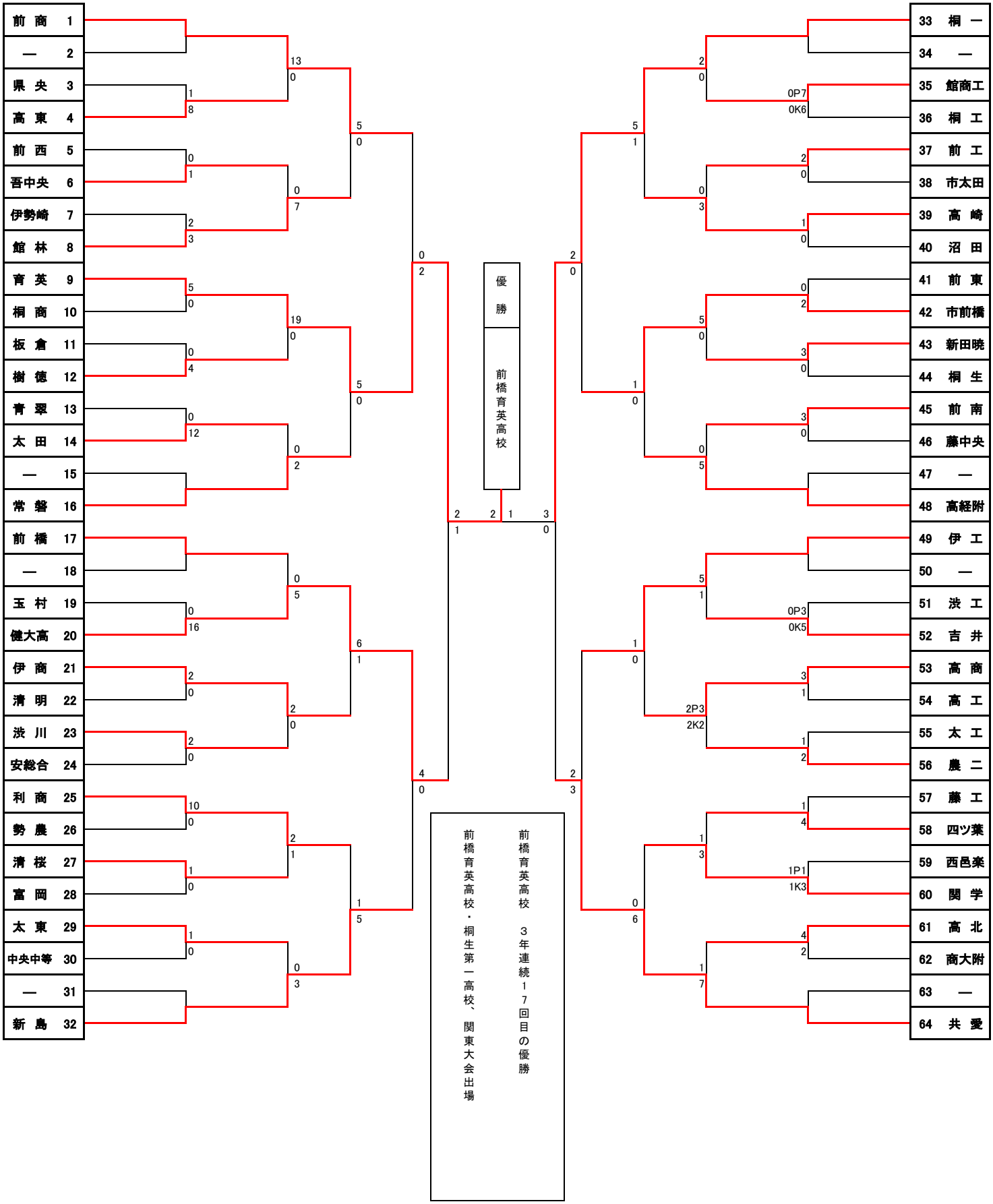

第56回群馬県高等学校総合体育大会サッカー女子

育英・健大高は予選免除、市太田・関学はブロックシード
勝ち点：勝○3点、分△1点、負●0点

○予選リーグ

Aブロック	市太田	清明	桐一	高女	商大附	勝点	勝	分	負	得失点差	得点	失点	順位
ア　市太田	－	○ 8－2	○ 5－0	○ 2－0	○ 3－0	12	4	0	0	16	18	2	1
イ　清明	● 2－8	－	○ 5－1	● 0－3	○ 2－1	6	2	0	2	−4	9	13	3
ウ　桐一	● 0－5	● 1－5	－	● 0－5	● 0－1	0	0	0	4	−15	1	16	5
エ　高女	● 0－2	○ 3－0	○ 5－0	－	○ 1－0	9	3	0	1	7	9	2	2
オ　商大附	● 0－3	● 1－2	○ 1－0	● 0－1	－	3	1	0	3	−4	2	6	4

Bブロック	関学	渋女	館女	大間々	前女	勝点	勝	分	負	得失点差	得点	失点	順位
カ　関学	－	○ 5－1	○ 9－0	○ 11－0	○ 18－0	12	4	0	0	42	43	1	1
キ　渋女	● 1－5	－	△ 0－0	○ 1－0	○ 2－0	7	2	1	1	−1	4	5	2
ク　館女	● 0－9	△ 0－0	－	○ 3－0	● 1－2	4	1	1	2	−7	4	11	4
ケ　大間々	● 0－11	● 0－1	● 0－3	－	● 0－4	0	0	0	4	−19	0	19	5
コ　前女	● 0－18	● 0－2	○ 2－1	○ 4－0	－	6	2	0	2	−15	6	21	3

Cブロック	沼女	共愛	太女	桐生	新島	勝点	勝	分	負	得失点差	得点	失点	順位
サ　沼女	－	● 0－12	● 0－26	● 0－11	● 0－12	0	0	0	4	−61	0	61	5
シ　共愛	○ 12－0	－	● 0－7	● 1－2	○ 3－1	6	2	0	2	6	16	10	3
ス　太女	○ 26－0	○ 7－0	－	○ 4－0	○ 4－0	12	4	0	0	41	41	0	1
セ　桐生	○ 11－0	○ 2－1	● 0－4	－	○ 3－2	9	3	0	1	9	16	7	2
ソ　新島	○ 12－0	● 1－3	● 0－4	● 2－3	－	3	1	0	3	5	15	10	4

○決勝トーナメント
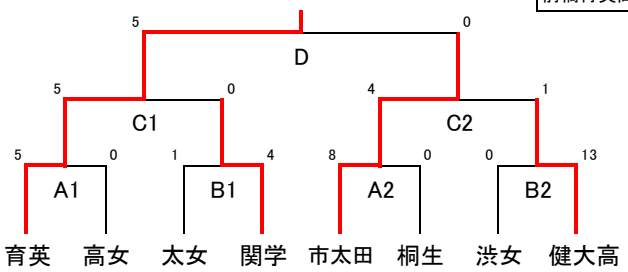
前橋育英高校　6年連続9回目の優勝
前橋育英高校　関東大会出場