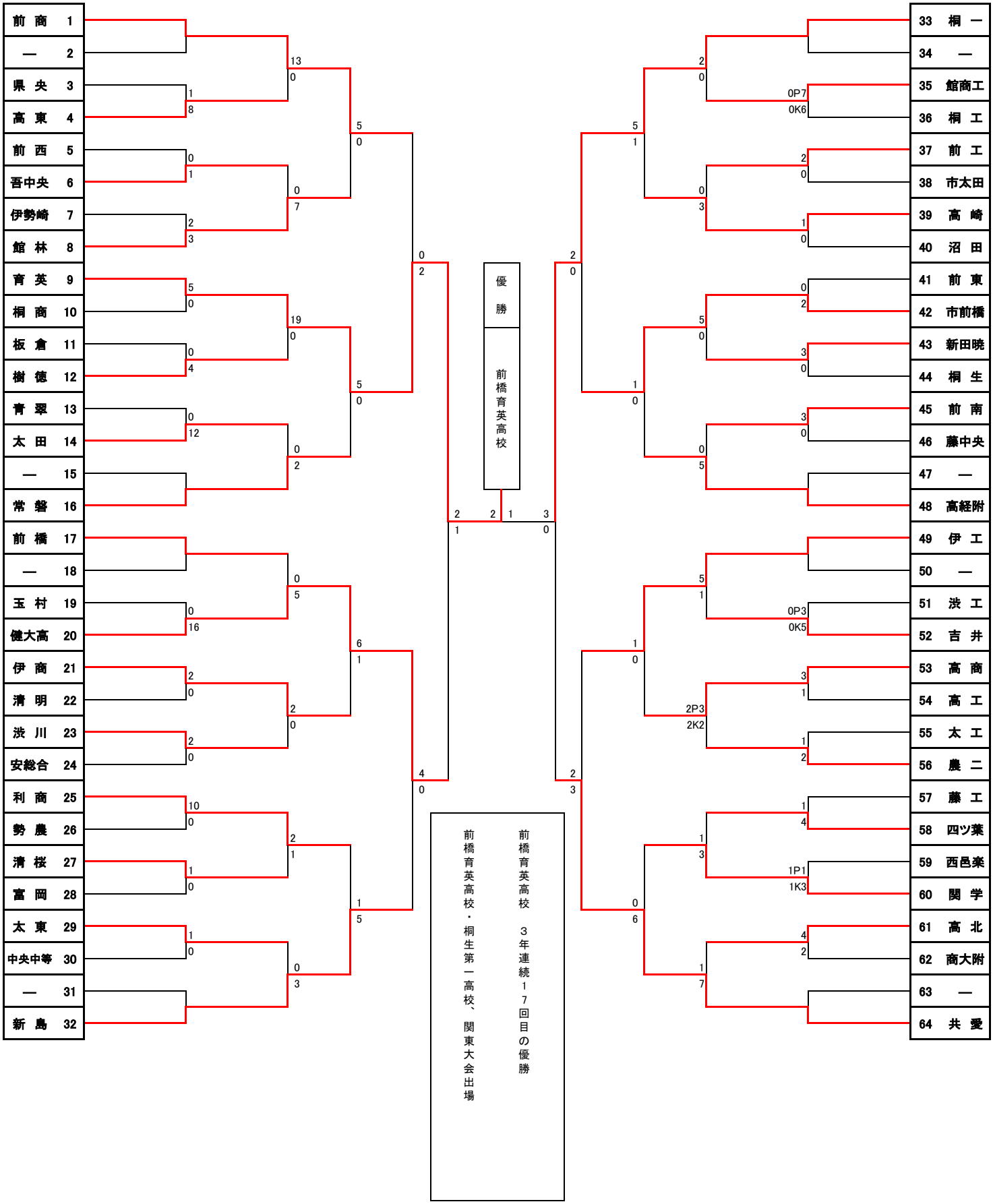令和3年度　第56回群馬県高等学校総合体育大会サッカー競技