男子個人組手

1分30秒
6ポイント差

2分00秒
8ポイント差

1分30秒
6ポイント差

1 掛園　航矢（共　愛）
2 塚越　天士（高　工）
3 渡辺　釉太（太　工）
4 武者　来輝（渋　工）
5 佐藤　迅（農　二）
6 瀧川　稜（清　桜）
7 笠原　義一（太　田）
8 茂木　健太郎（伊　商）
9 丸山　愛貴（高　商）
10 大阿久　智温（高　崎）
11 深澤　頼也（清　明）
12 小林　和瑠（富　実）
13 山田　陸翔（前　工）
14 戸塚　涼真（共　愛）
15 鈴木　敦哉（渋　工）
16 井上　百合也（商大附）
17 川﨑　雄大（館　林）
18 坂本　遥（伊　商）
19 大竹　友真（高　崎）
20 清水　祥真（前　橋）
21 小林　賢悟（興　陽）
22 加藤　千寛（高　工）
23 鹿野　紡生（農　二）
24 木暮　啓太（清　明）
25 岸野　倖太郎（前　工）
26 松井　瑛汰（富　実）
27 橋本　泰河（高　商）

T1-1 3-0
T1-2 0(キケン)-6
T1-3 0-0(判)
T1-4 4-0
T1-5 0-4
T1-6 7-0
T1-7 6-0
T1-8 0-4
T1-9 3-0
T1-10 1-0
T1-11 1-0
T1-12 8-0
T1-13 2(先)-2
T1-14 3-1
T1-15 4-5
T2-1 0-2
T2-2 0-0(判)
T2-3 0-1
T2-4 0-2
T2-5 1-0
T2-6 2-0
T2-7 2-0
T2-8 0(判)-0
T2-9 2-0
T2-10 0-5
T2-11 7-1
T2-12 0-1
T2-13 4-9
T2-14 3-0
T2-15 8-0
T3-1 0-5
T3-2 0-1
T3-3 1-0
T3-4 0-1
T3-5 0(判)-0
T3-6 0-3
T3-7 1-0
T3-8 0-1
T3-9 3-0
T3-10 0-6
T3-11 6-0
T3-12 0-6
T4-1 6-0
T4-2 2-4
T4-3 0-7
T4-4 0-3
T4-5 2-0
T4-6 2-1
T4-7 2-0
T4-8 3-4
T4-9 1(先)-1
T4-10 2(先)-2
T4-11 0-1

28 船田　結愛（共　愛）
29 大塚　淳生（商大附）
30 高橋　幸也（前　工）
31 片貝　晃士（高　崎）
32 八木　和士（伊　商）
33 平山　栞大（清　明）
34 加辺　湊大（富　実）
35 佐藤　母怜（吾中央）
36 寺島　春（群馬高専）
37 大友　魁人（清　桜）
38 荻野　統心（渋　工）
39 竹岡　蒼騎（高　工）
40 峯　福太郎（農　二）
41 堀口　天幹（高　商）
42 小沼　晄大（前　工）
43 井田　隼人（高　工）
44 舘山　幹汰（桐　一）
45 麝嶋　加偉（市太田）
46 福田　晴太（共　愛）
47 小見　瑠杜（渋　工）
48 須藤　宗太（清　明）
49 稲田　保大（商大附）
50 見竹　一斗（伊　商）
51 高橋　天（農　二）
52 神宮　海璃（高　商）
53 北爪　敬悟（興　陽）
54 布瀬川　樹（富　実）

女子個人組手

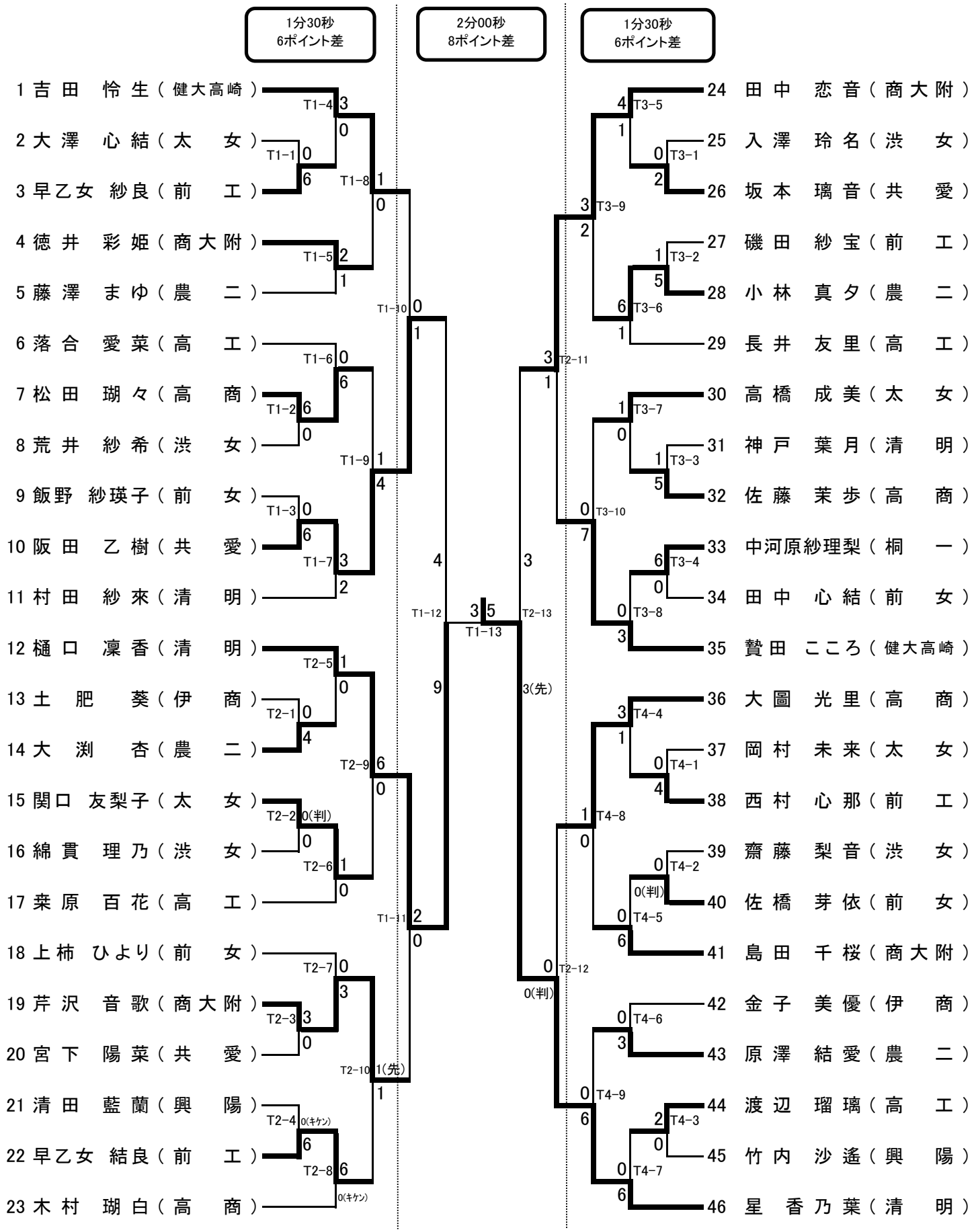
1分30秒
6ポイント差
2分00秒
8ポイント差
1分30秒
6ポイント差
1 吉田 怜生（健大高崎）
2 大澤 心結（太 女）
3 早乙女 紗良（前 工）
4 徳井 彩姫（商大附）
5 藤澤 まゆ（農 二）
6 落合 愛菜（高 工）
7 松田 瑚々（高 商）
8 荒井 紗希（渋 女）
9 飯野 紗瑛子（前 女）
10 阪田 乙樹（共 愛）
11 村田 紗來（清 明）
12 樋口 凜香（清 明）
13 土肥 葵（伊 商）
14 大渕 杏（農 二）
15 関口 友梨子（太 女）
16 綿貫 理乃（渋 女）
17 桒原 百花（高 工）
18 上柿 ひより（前 女）
19 芹沢 音歌（商大附）
20 宮下 陽菜（共 愛）
21 清田 藍蘭（興 陽）
22 早乙女 結良（前 工）
23 木村 瑚白（高 商）
24 田中 恋音（商大附）
25 入澤 玲名（渋 女）
26 坂本 璃音（共 愛）
27 磯田 紗宝（前 工）
28 小林 真夕（農 二）
29 長井 友里（高 工）
30 高橋 成美（太 女）
31 神戸 葉月（清 明）
32 佐藤 茉歩（高 商）
33 中河原紗理梨（桐 一）
34 田中 心結（前 女）
35 贄田 こころ（健大高崎）
36 大圖 光里（高 商）
37 岡村 未来（太 女）
38 西村 心那（前 工）
39 齋藤 梨音（渋 女）
40 佐橋 芽依（前 女）
41 島田 千桜（商大附）
42 金子 美優（伊 商）
43 原澤 結愛（農 二）
44 渡辺 瑠璃（高 工）
45 竹内 沙遙（興 陽）
46 星 香乃葉（清 明）
T1-1 0 6
T1-2 6 0
T1-3 0 6
T1-4 3 0
T1-5 2 1
T1-6 0 6
T1-7 3 2
T1-8 1 0
T1-9 1 4
T1-10 0 1
T1-11 2 0
T1-12 3 5 T1-13
T2-1 0 4
T2-2 0(判) 0
T2-3 3 0
T2-4 0(キケン) 6
T2-5 1 0
T2-6 1 0
T2-7 0 3
T2-8 6 0(キケン)
T2-9 6 0
T2-10 1(先) 1
T2-11 3 1
T2-12 0 0(判)
T2-13 3 3(先)
T3-1 0 2
T3-2 1 5
T3-3 1 5
T3-4 6 0
T3-5 4 1
T3-6 6 1
T3-7 1 0
T3-8 0 3
T3-9 3 2
T3-10 0 7
T4-1 0 4
T4-2 0 0(判)
T4-3 2 0
T4-4 3 1
T4-5 0 6
T4-6 0 3
T4-7 0 6
T4-8 1 0
T4-9 0 6